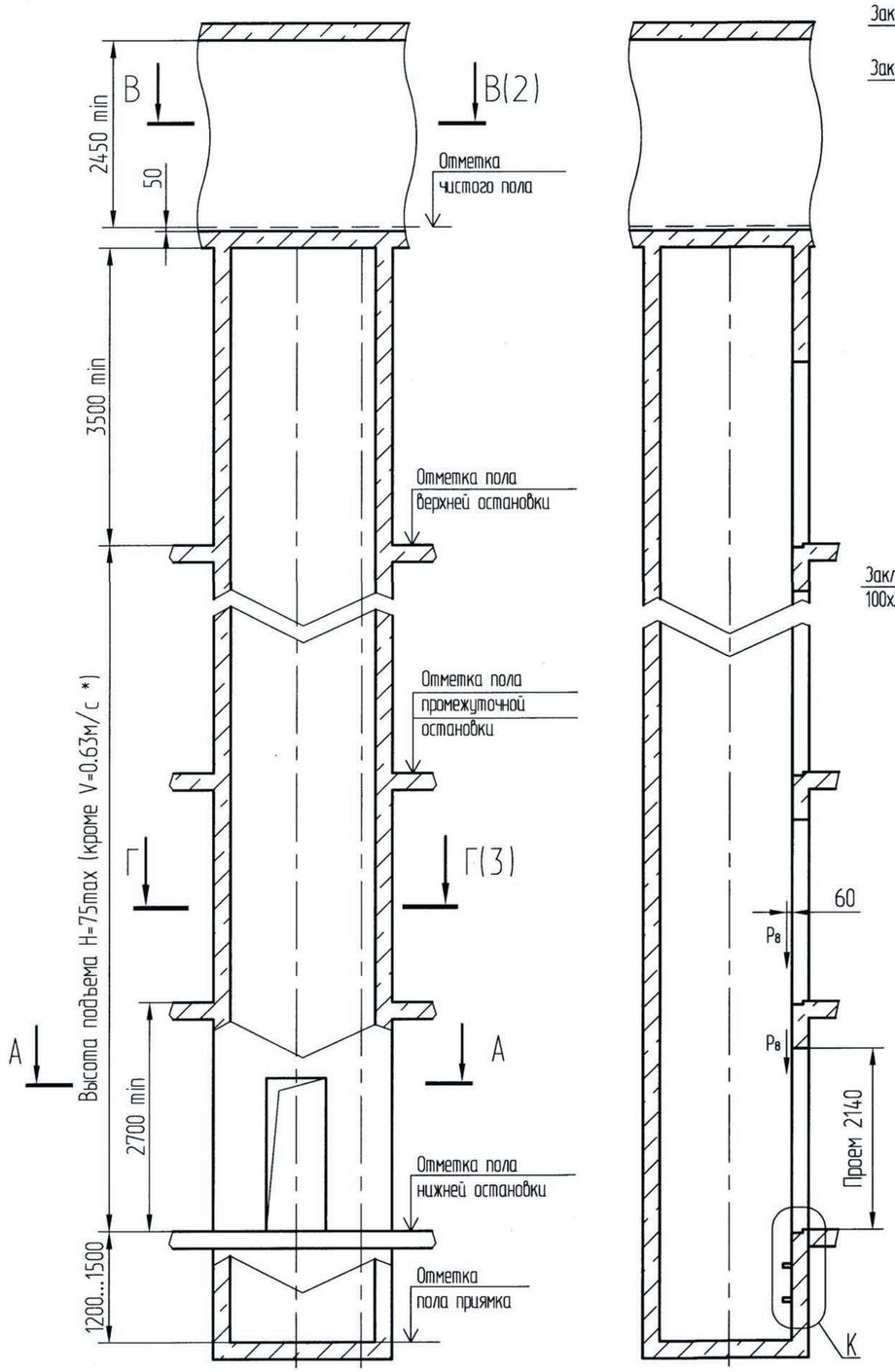

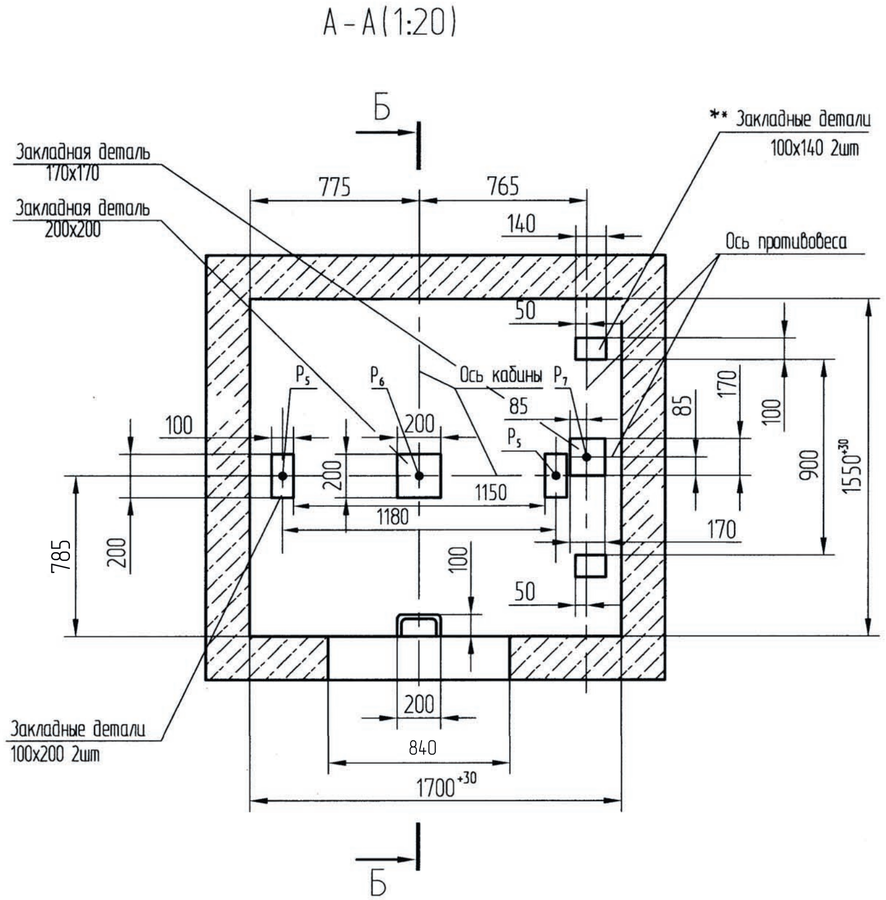

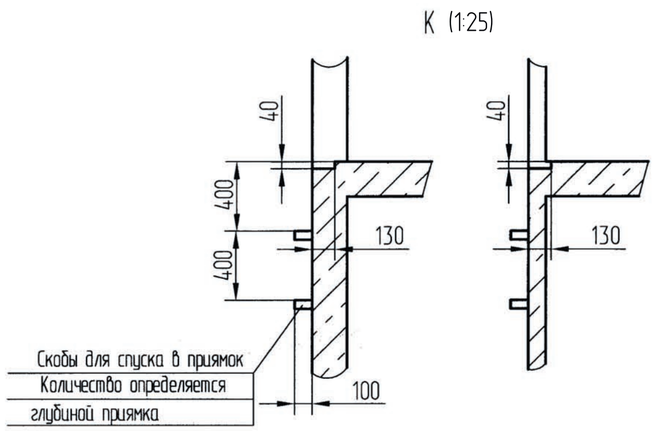

6. Размеры в скобках – для рассояний от передней стены шахты до оси кабины 715^{+10}мм: применять только для замены лифтов в существующих зданиях (для нового строительства не применять)

Таблица нагрузок на строительную часть от лифтовой установки

Обознач. нагрузки	Величина нагрузки, Н, V = 1 м/с, рис. 1	Величина нагрузки, Н, V = 1 м/с, рис. 2	Схема действия сил	Примечания
P_1^1	4600	3600	На опоры привода см.В-В(2)	Постоянные нагрузки
P_1^2	3400	4400		
P_1^3	6400	8400		
P_1^4	8900	7000		
P_1^1	7300	7100		Кратковременные нагрузки при посадке кабины на ловители
P_1^2	5400	6900		
P_1^3	11200	14900		
P_1^4	15600	10500		
P_2	2000		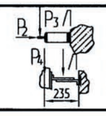 На детали крепления направляющих	
P_3	1200			
P_4	2000			
P_5^*	20000		На пяту направляющих на площадь 75х170	Нагрузки действующие разновременно и аварийно
P_6	42000		На буфер кабины на площадь 150х150	
P_7	31000		На буфер противовеса на площадь 140х140	
P_8	850		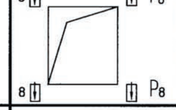 На детали крепления дверей шахты в плоскости	Постоянные нагрузки
P_9	ГОСТ24258-80		см.лист 3,6	
*Нагрузки даны для высоты подъема 30м и более. При высоте менее 30м нагрузку увеличить на 25%				
P_{10}	Расчетная временная нагрузка на перекрытие под машинным помещением и крышку люка- 500 кг/м²			

1. Общие указания см. АС-ТБ-00-0000
2. На чертеже (лист 3, 6) дана развертка этажа с высотой не боле 3000мм. При высоте этажа более 3000мм предусмотреть дополнительные закладные детали для крепления направляющих с шагом "l" не более 3000 мм,при этом первый шаг закладных деталей каждого этажа должен быть не менее 1500 мм. При установке лифта в районах с сейсмичностью 7...9 баллов шаг закладных деталей должен быть не более 1500 мм.
3. При высоте этажа 3600 мм и более предусмотреть дополнительные отверстия под настилы с учетом того,чтобы расстояние между отверстиями по высоте было бы не менее 1800 мм и не более 3000 мм
4. На верхнем этаже предусмотреть дополнительные закладные детали для крепления направляющих на расстоянии 500 мм от низа перекрытия шахты до низа закладных деталей Разбивку остальных деталей и отверстий верхнего этажа выполнять согласно пунктам 2,3.
5. При высоте этажа от 2700 до 2800 мм допускается вместо двух пар закладных деталей для крепления дверей шахты установить одну пару закладных деталей, сохранив привязку 100 мм от отметки пола остановки до верха закладных, увеличив соответственно размер 150 мм до 330 мм.

**) При установке лифта в районах с сейсмичностью 7..9 баллов заменить две закладные детали размерами 100х140 мм на две закладные детали 100х200 мм, расположив их симметрично относительно оси противовеса.

Изм	Лист	N°докум.		Дата
Разраб.		Никулин В.В.		
Пров.		Подошевко С.Е.		
Н.контр		Панарин В.И.		
Утв.		Белоусова З.Н.		

АС-400-04-БТЛ

Лифт пассажирский Q=400кг,V=1.0 м/с Кабина 1000х1100х2100 Дверь 700х2000

Лит.	Масса	Масштаб
		1:50

Лист 1 | Листов 6

Противовес сбоку

ООО «БелТранс/Лифт»

Перв. примен. | Справ. N° | Подп. и дата | Инв.N°дубл. | Взам. инв. N° | Подп. и дата | Инв. N° подл.

Копировал | Формат А2

В-В(1:20)(1) Рис.1

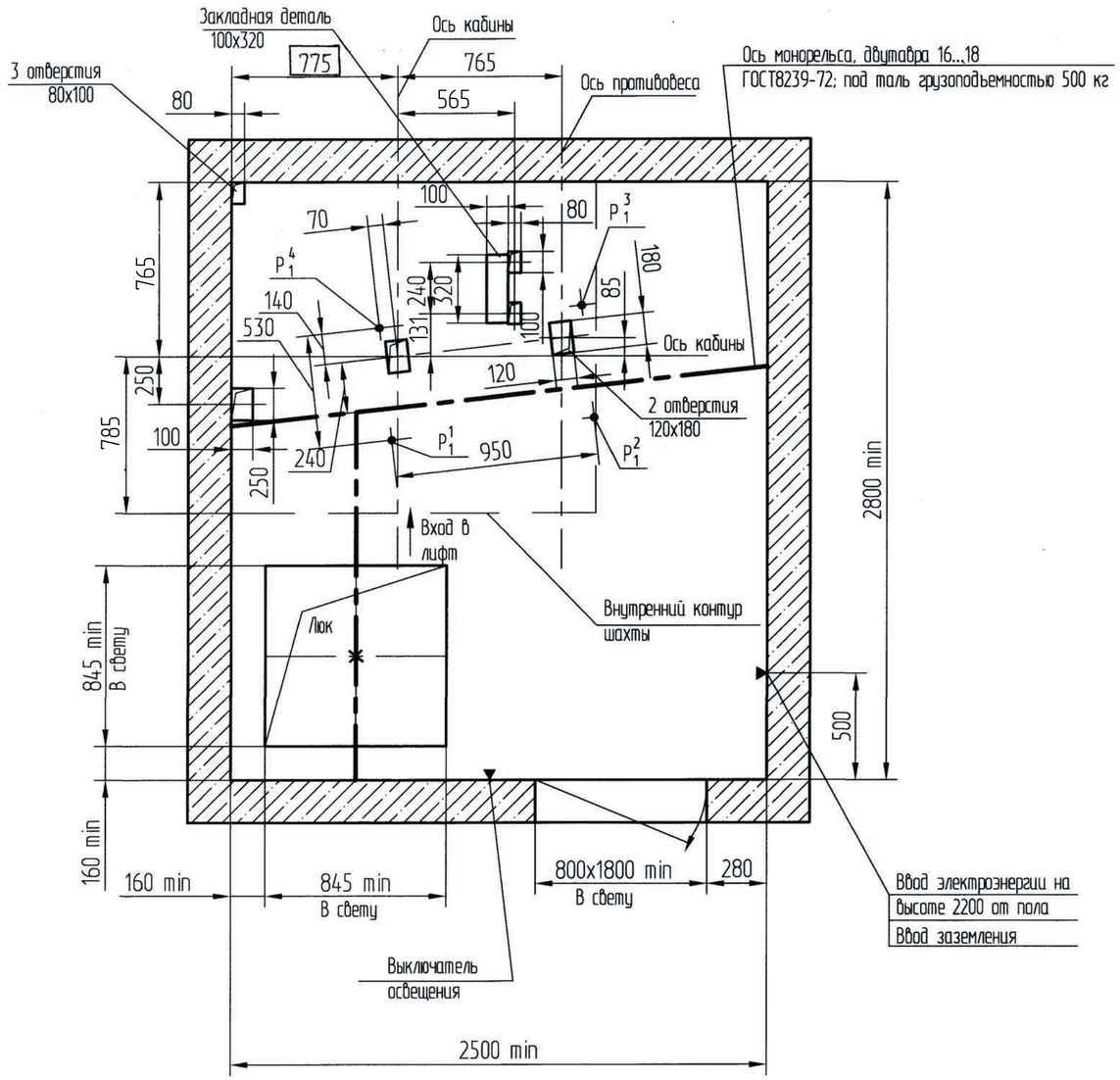

В-В(1:20)(1) Рис.2

Остальное - см. рис.1

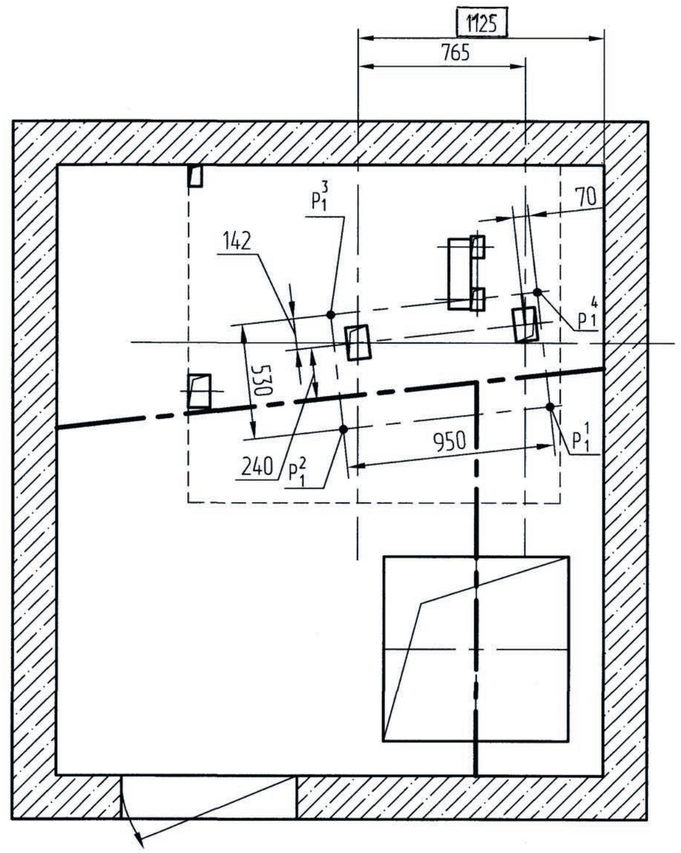

Изм.	Лист	N°докум.	Подп.	Дата	АС-400-04-БТЛ	Лист 2

Копировал

Формат А2

Перв. примен.

Справ. N° АТ-7.03-001Б

Подп. и дата

Инв.N°дубл.

Взам. инв.N°

Подп. и дата

Инв. N° подл.

Развертка типового этажа шахты (1:25)
Дверь шахты с обрамлениями

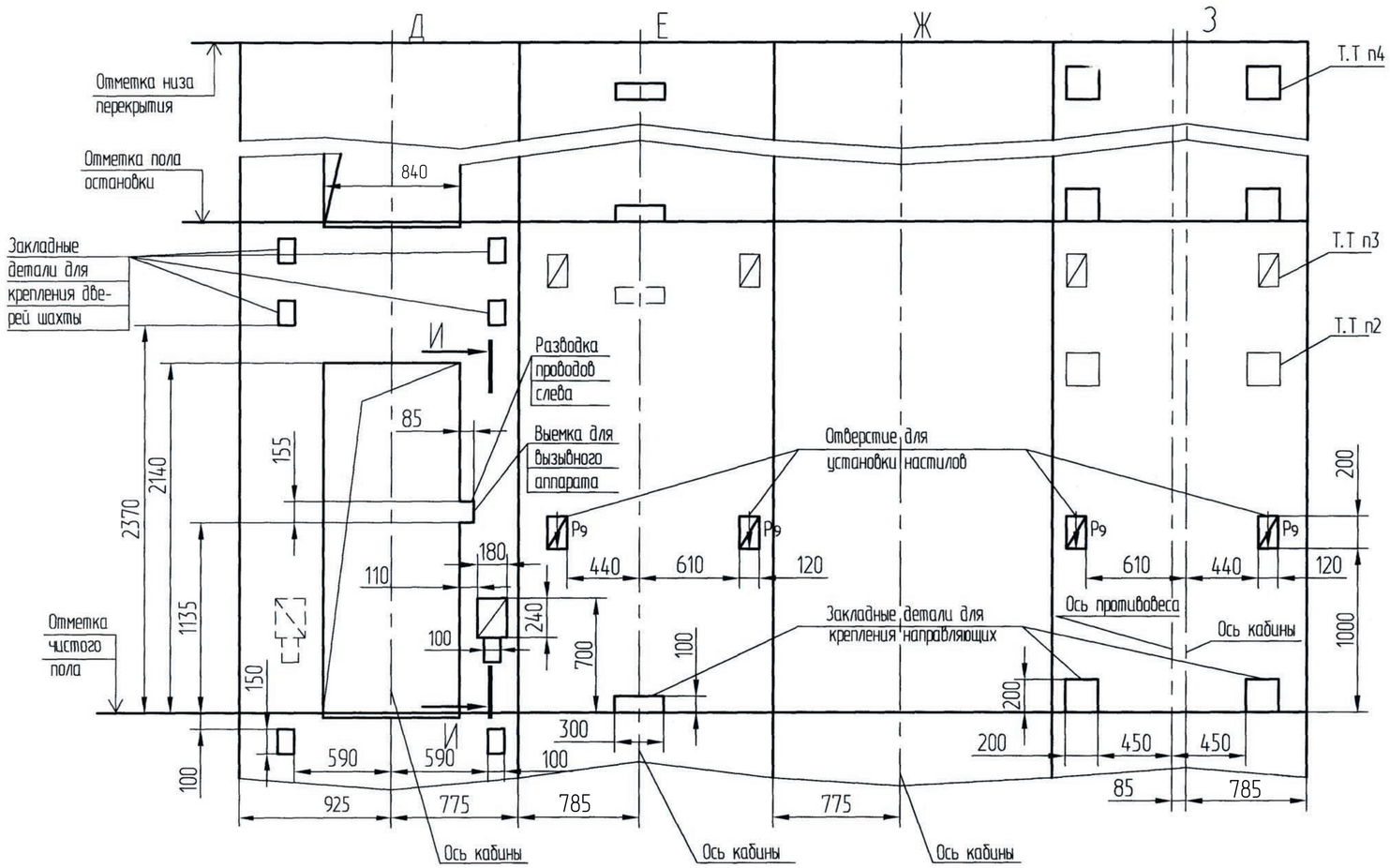

Г-Г(1:25)(1)

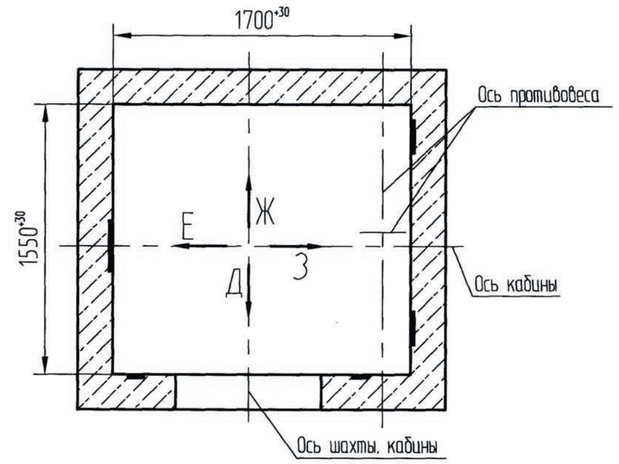

И-И(1:5)

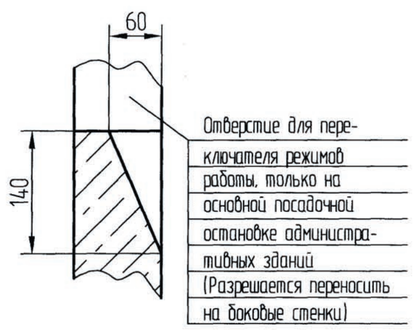

Изм.	Лист	N°докум.	Подп.	Дата	АС-400-04-БТЛ	Лист 3

Перв. примен. | Справ. N° | Подп. и дата | Инв.N°дубл. | Взам. инв.N° | Подп. и дата | Инв. N° подл.

Б1-Б1

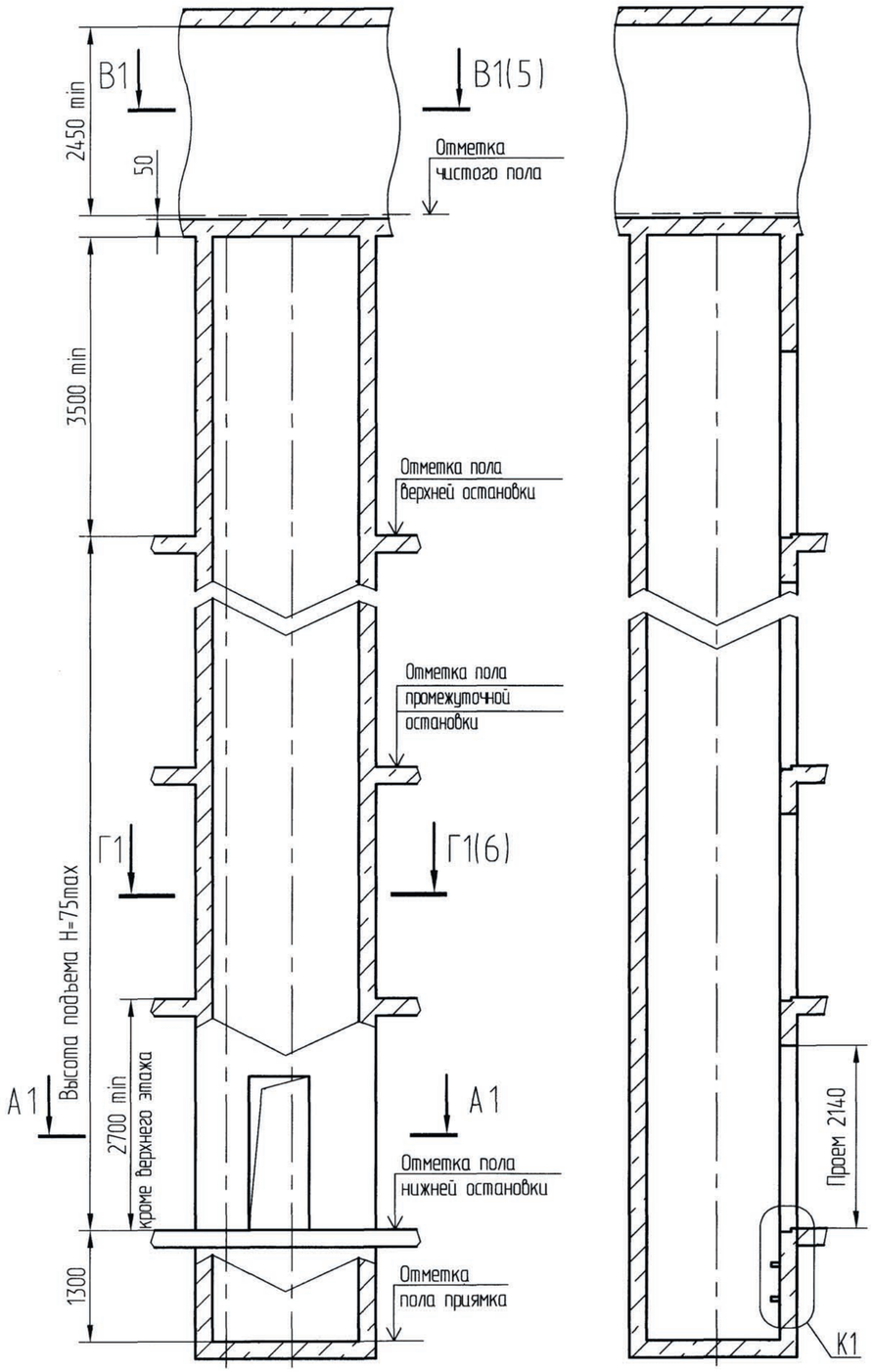

А1-А1(1:20)

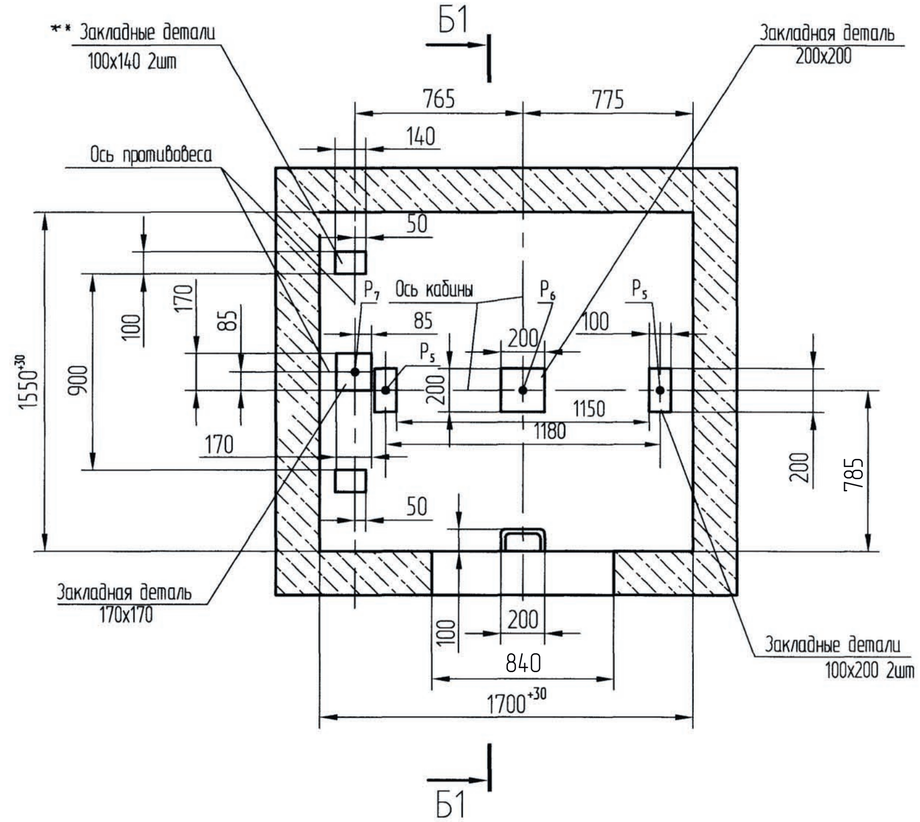

К1 (1:25)

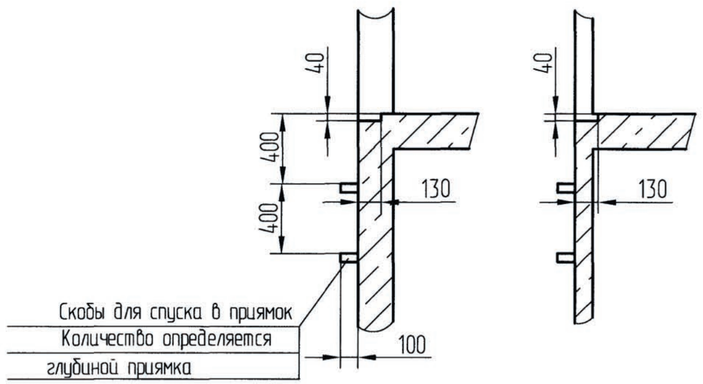

Изм.	Лист	N°докум.	Подп.	Дата	АС-400-04-БТЛ	Лист 4

Перв. примен. | Справ. N° АТ-7.03-001Б | Подп. и дата | Инв.N°дубл. | Взам. инв.N° | Подп. и дата | Инв. N° подл.

Копировал | Формат А2

В1-В1(1:25)(4) Рис.1

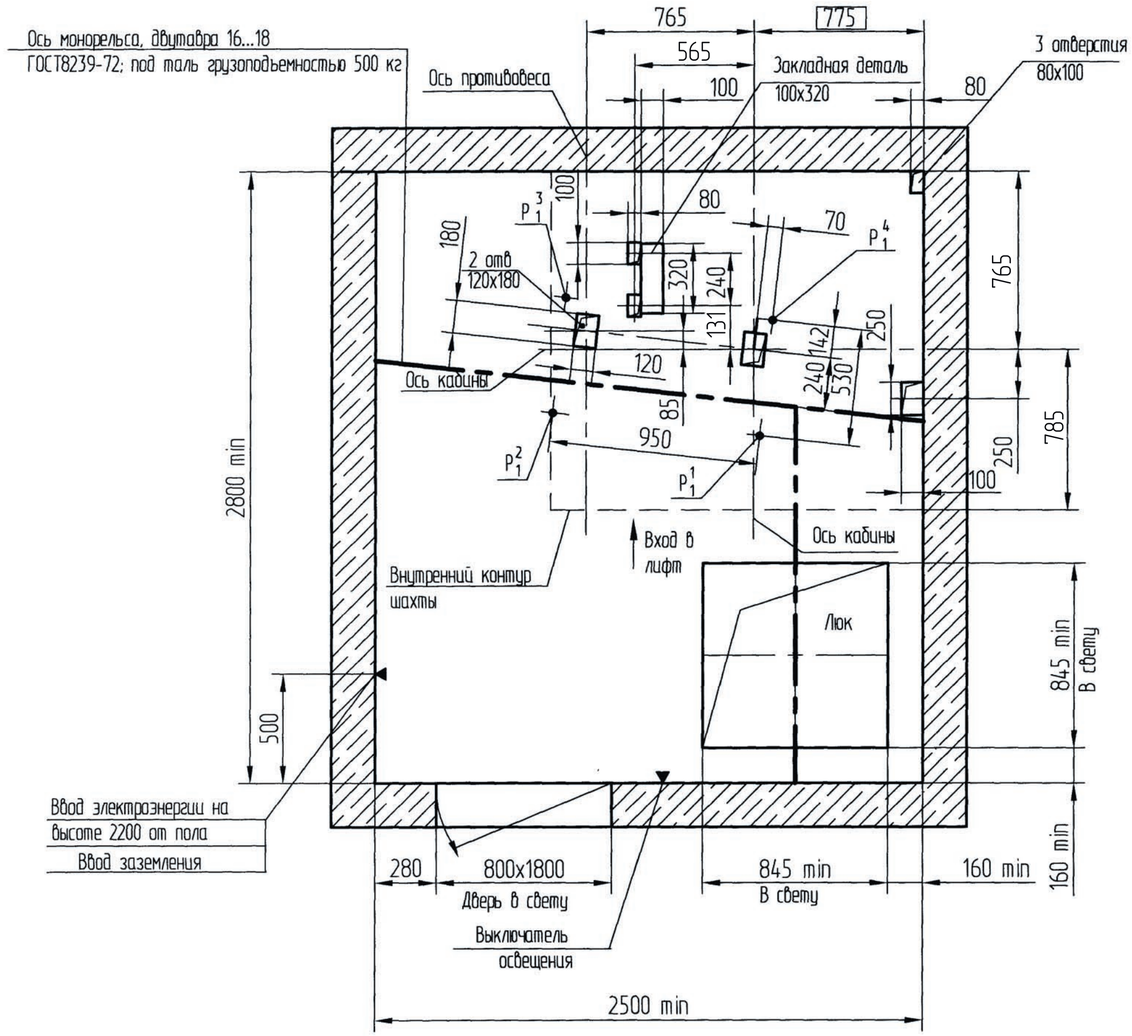

В1-В1(1:25)(4) Рис.2

остальное - см. рис.1

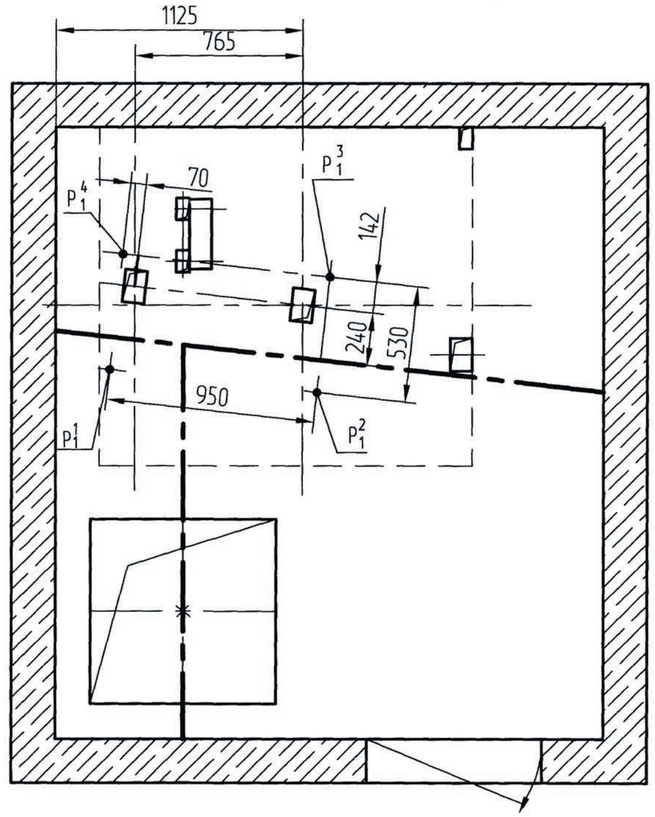

Изм.	Лист	N°докум.	Подп.	Дата	АС-400-04-БТЛ	Лист 5

Копировал Формат А2

Справ. N° | Перв. примен. | Подп. и дата | Инв.N°дубл. | Взам. инв.N° | Подп. и дата | Инв. N° подл.

Развертка типового этажа шахты (1:25)
Дверь шахты с обрамлениями

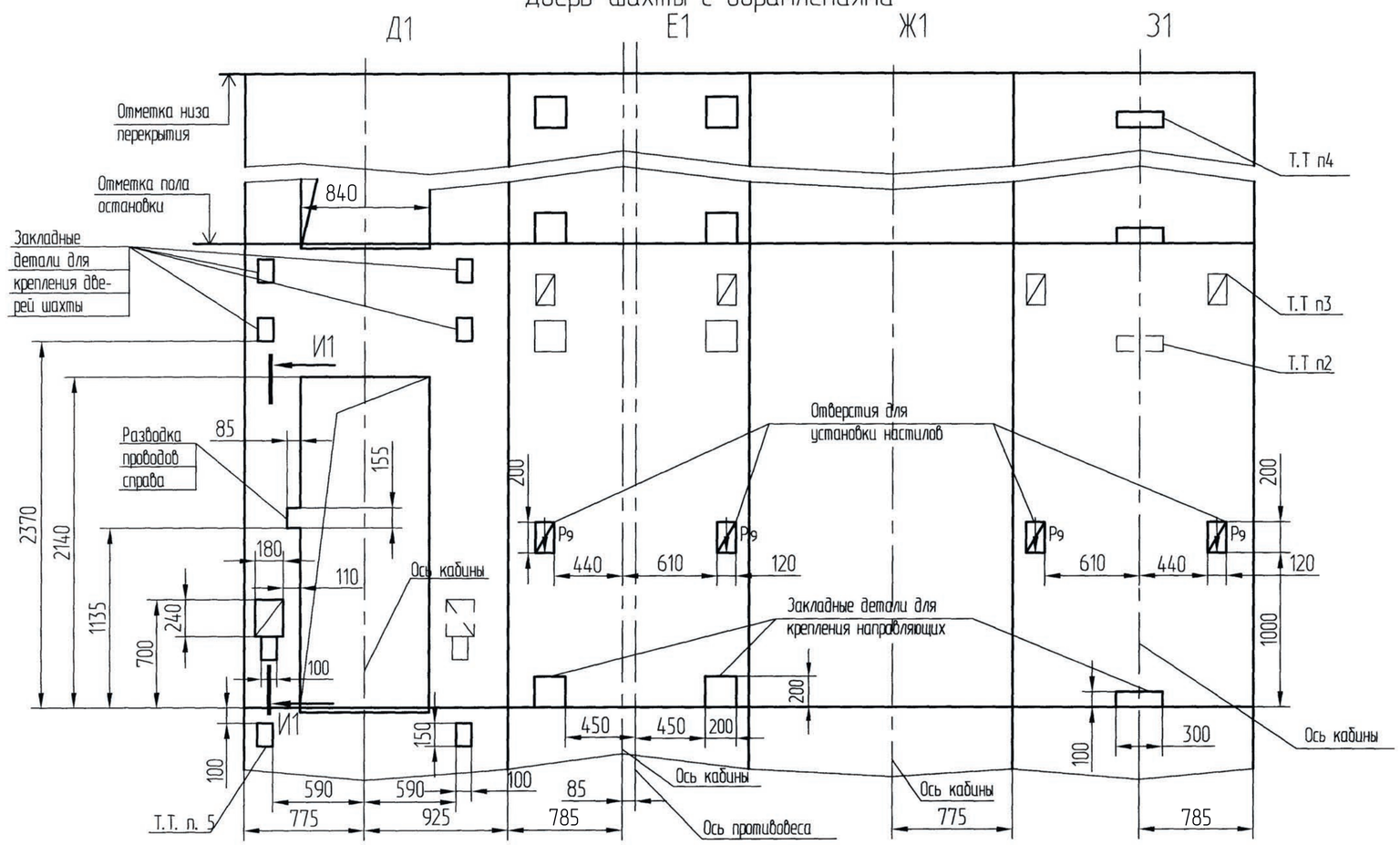

Г1-Г1(1:25)(4)

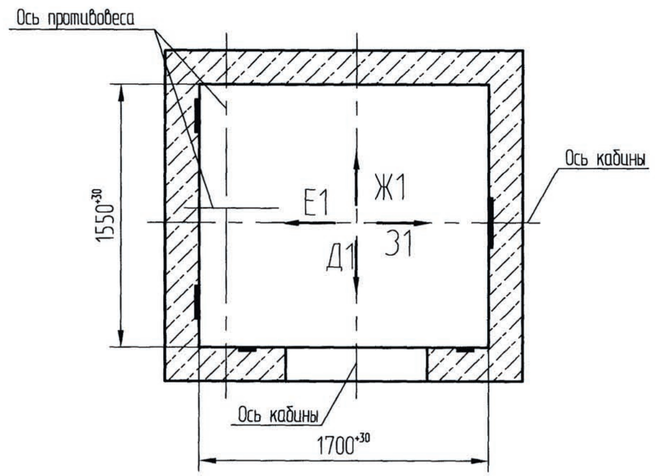

И1-И1(1:5)

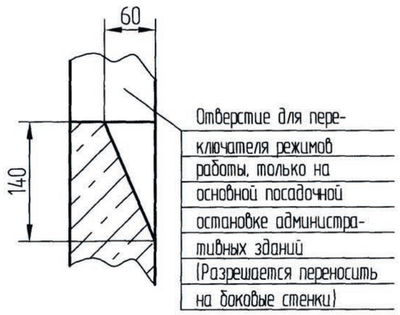

Изм.	Лист	N°докум.	Подп.	Дата	АС-400-04-БТЛ	Лист 6

Копировал Формат А2

Справ. N° | Перв. примен. | Подп. и дата | Инв.N°дубл. | Взам. инв.N° | Подп. и дата | Инв N° подл.